STAFER — MODULO PER CASSONETTI ALLUMINIO COMPLETI

Rev.2
01/01/2021

Codice cliente	☐ ORDINE ☐ PREVENTIVO	Cliente	Riferimento	Pagamento	Consegna	N.Progressivo

Tipo MISURE : Luce vano ☐ Finite ☐ (Se "Luce Vano" indicare la **POSITIONE** nello schema in fondo)

Q.tà [N.]	Misure L [cm]	Misure H [cm]	Fianchi A [mm]	Fianchi mini 90°	Fianchi mini 45°	Fianchi standard 45°	Telo spessore [mm] 9	Telo spessore [mm] 14	Telo spessore [mm] 19	Telo peso [Kg] al m²	Telo peso [Kg] totale	Guida x telo mm.9 53x22	Guida x telo mm.14	Guida x telo mm.9 53x22 c/aletta	Guida x telo mm.19 90,5x36	Spazzolino guida sì / no	Colore Bianco RAL 9010	Colore Avorio RAL 1015	Colore Marrone T. di moro	Colore Silver	Colore Grezzo	Rullo Ø [mm]	Rullo spess. [mm]	Molle attacco sì / no	Flange conten. sì / no

MANOVRA :

Uscita sotto cass.	Uscita 90°

☐ Avvolgitore "SHELL"

☐ Argano — SYDNEY ☐ ERGON ☐ — 1:3 ☐ 1:5 ☐ 1:8 ☐ 1:11 ☐

Asta Colore	Asta Lungh.	Asta B 140	Asta B 180

☐ Motore — Serie: V4 ☐ V6 ☐ V7 ☐

Manovra: No ☐ Sì ☐

Finecorsa elettronico: No ☐ Sì ☐

Radio: No ☐ Sì Integrata ☐ Sì Esterna ☐

Radioc.: No ☐ Sì ☐

Pulsan.: No ☐ Sì ☐

POSIZIONE (se luce vano) :

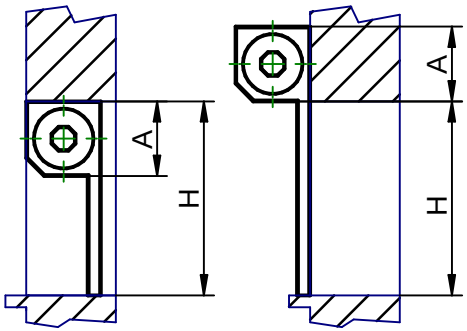

Interno luce ☐ Esterno luce ☐

MONTAGGIO :

No ☐
Sì ☐ Indicare lato manovra

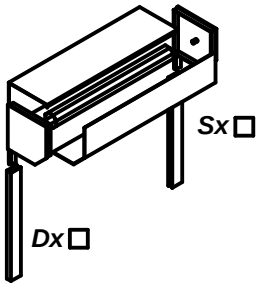

AVVOLGIBILE :
(terminale compreso)

No ☐
Sì ☐

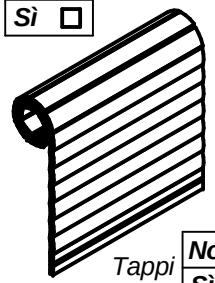

Tappi No ☐ Sì ☐

NOTE :

INDICARE SEMPRE IL TIPO DI "MANOVRA" PER PROCEDERE AD UNO SILUPPO CORRETTO DEI VARI COMPONENTI. NEL CASO DI MANOVRA MOTORIZZATA SARA' INSERITO IL MOTORE STAFER "Made in Italy 100%".

N.B. L'installazione del cassonetto è prevista solo per abitazioni civili (norma EN 13659). Per altri scopi d'uso è necessario informare Stafer per l'applicazione di dispositivi di sicurezza relativi alla norma EN 12453.